BG 30 gázdetektor, gázszivárgás kereső

Használati utasítás

Olvassa el ezt a használati útmutatót alaposan a készülék üzembe helyezése előtt és tartsa mindig a készülék közelében!

Utasítások a használati útmutatóhoz:

Szimbólumok

Elektromos áram általi veszély

A szimbólum arra utal, hogy elektromos feszültség miatt emberi életre és egészségre fennálló veszélyek lehetnek.

Figyelmeztetés

Közepes erősségű veszélyre figyelmeztet a hívószó, amit ha figyelmen kívül hagynak, halálos sérülés lehet a következmény.

Figyelem

Alacsonyabb rizikójú veszélyre figyelmeztet a hívószó, amit ha nem küszöbölnek ki, csekély vagy közepes lehet a sérülés mértéke.

Utasítás

A hívószó fontos információkra utal, (pl. anyagi károk) amik nem járnak veszélyeztetéssel.

Információ

Ez a szimbólum és az utasítások segitenek gyorsan és biztonságosan elvégezni tevékenységeket.

Útmutató figyelembe vétele

A szimbólum figyelmeztet a használati útmutató utasításainak figyelembe vételére.

A használati útmutató és az EU megfelelőségi nyilatkozat aktuális verzióját a következő linkre kattintva lehet letölteni:

BG 30

https://hub.trotec.com/?id=44683

Biztonság

Az üzembehelyezés/működtetés előtt kérem gondosan olvassa el a biztonságra vonatkozó előírásokat és tartsa mindig a készülék közelében a használati útmutatót!

Olvassa el a használati útmutatót!

A biztonsági utasítások be nem tartása áramütést, tűzesetet vagy súlyos sérülést okozhat. Minden utasítást őrizzen meg a jövőben is.

- Ne működtesse robbanásveszélyes környezetben, ne állítsa ott fel!
- Ne működtesse agresszív környezetben.
- Ne merítse víz alá. Ne hagyja, hogy folyadék jusson a készülékházba, a készülék belsejébe.
- Csak száraz körülmények között használható, esőben soha és ha a relatív páraértékek meghaladják a felhasználási feltételek maximumát.
- Óvja a közvetlen, direkt napfénytől.
- Ne távolítsa el a címkéket, feliratokat a készülékről. Tartsa ezeket mindig olvasható állapotban.
- Ne nyissa ki a készülékházat.
- Ne töltsön fel soha elemeket, amik nem tölthetők.
- Különféle elemtípusok, valamint használt elemek nem használhatók együtt.
- Az elemeket pólusoknak megfelelően helyezze el az elemtartóban.
- A lemerült elemeket mindig vegye ki a készülékből. Az elemek veszélyes anyagokat tartalmaznak, ezért hulladék kezelje őket megfelelően, a nemzeti rendelkezések szerint. (Lásd hulladékkezelés fejezet).
- Ha hosszabb ideig nem használja a készüléket, távolítsa el az elemeket.
- Soha ne zárja rövidre az elemtartó csatlakozásait!
- Ne nyelje le az elemeket! Ha lenyelik, akkor 2 órán belül heves belső sérüléseket, gyulladásokat okozhat! Ezek a sérülések halálosak lehetnek!
- Ha azt gondolja, hogy egy elemet valaki lenyelt, azonnal forduljanak orvoshoz!
- Minden elemet tartson távol gyermekektől, a készülék nyitott elemtartóját is.
- Mindig tartsa figyelemben a tárolási és felhasználási feltételeket, lásd a technikai adatok szerint.
- Éghető gázok magas koncentrációja robbanás- és tűzveszélyt, fulladást okozhat, valamint egyéb veszélyekkel járhat. Mindig tájékozódjon az adott gázról, amivel dolgozik és tegye meg a szükséges óvintézkedéseket!
- A készülék kalibrálását egy olyan környezetben végezze el, amelyben nincsenek a mérést befolyásoló gázok.

Rendeltetés szerinti felhasználás

Csak és kizárólag az alábbi éghető illetve zavaró gázok lokalizálására használja**:** földgáz, metán, etán, etén, hexán, benzol, propán, etylén, izo-bután, etanol, acetaldehid, formaldehid, toluol, p-Xylol, alkohol, ammóniák, vízgőz, turbina-üzemanyag, hidrogén, hidrogén-szulfid, füst, ipari oldószerek, lakkhígítók, benzin, szénmonoxid.

Csővezetékeken vagy szerelvényeken használja gázlerakódások detektálására.

A mérőműszer észleli a 10% fölötti gázkoncentrációt UEG/LEL (alsó risztási küszöb). A készülék privát és nem kereskedelmi használatra van tervezve, belső terekben felhasználva. A készülék rendeltetészszerű használatának érdekében csak a Trotec által használt tartozékokat vagy alkatrészeket használja.

Nem megfelelő használat, és annak előre látható következményei
Ne használja a készüléket robbanásveszélyes helyeken, vagy olyan területeken, ahol robbanásveszélyes gázok, levegő-elegyek felgyűlhetnek. A készülék nem alkalmas professzionális, ipari felhasználásra.
Ne használja a készüléket a személyes biztonság felügyeletét biztosító eszközként. A készülék nem védőfelszerelés.
Ne használja folyadékok vagy vezető részek mérésére. Az olyan károkért, amik a nem megfelelő használat miatt adódnak, a Trotec semmilyen felelősséget nem vállal. A garanciaigény ebben az esetben megszűnik. Mindenféle átépítés vagy hozzáépítés a készülékhez nem megengedett, tilos.

Személyi képesítés
Az eszközt használó személyeknek:
• A készülék használóinak a használati utasításban leírtakat ismerniük és érteniük kell, különös tekintettel a Biztonság fejezetben leírtakra.

Egyéb veszélyek

Elektromos áram általi veszély
Rövidzárlat veszélye fennáll, ha a készülékházba folyadék, nedvesség kerül.
Ne merítse a készüléket vagy annak tartozékait vízbe. Ügyeljen arra, hogy nedvesség ne kerüljön a készülékházba.

Elektromos feszültség általi veszély
Az elektromos alkatrészeken végzett munkákat csak hivatalos szakemberek vagy elektromos szaküzlet végezheti.

Figyelmeztetés robbanásveszélyes anyagokra
A szikraképződés miatt robbanásveszély fennáll.
Csak olyan környezetben kapcsolja be a készüléket, ahol nincs jelen éghető gáz. A készülék bekapcsolás után automatikusan kalibrálással indul. Ha vannak éghető gázok a környezetben, az meghamisíthatja a mérési eredményeket, és felderítetlenül is maradhatnak éghető gázok.

Figyelmeztetés
Éghető gázok magas koncentrációja robbanás- és tűzveszélyt, fulladásveszélyt okozhat. A mérés tárgyát képező gáz tulajdonságainak megismerése érdekében a mérés elvégzése előtt olvassa el a biztonsági adatlapot, és tegye meg a szükséges intézkedéseket.

Figyelmeztetés! Fulladásveszély!
A csomagolóanyagot ne hagyja ellenőrízetlenül, gyerekek számára veszélyes játékszer lehet.

A készülék nem játékszer, gyerekek kezébe nem való.

Figyelmeztetés
Ha nem megfelelően betanított személyek nem az előírásoknak megfelelően használják, veszélyes lehet a készülék üzemeltetése. Tartsa be a személyi feltételeket!

Figyelem!
Tartson megfelelő távolságot hőforrásoktól.
Utasítás

A készülék károsodásának megelőzése érdekében ne tegye ki extrém hőmérsékletnek, extrém páratartalomnak vagy nedvességnek.

Utasítás

A készülék tisztítására ne használjon maró hatású tisztítószert, súrolószert vagy oldószert.

Információk a készülékről

Készülékleírás

A BG 30 mérőműszer a következő éghető illetve zavaró gázok jelenlétét ismeri fel**:** földgáz, metán, etán, etén, hexán, benzol, propán, etylén, izo-bután, etanol, acetaldehid, formaldehid, toluol, p-Xylol, alkohol, ammóniák, vízgőz, turbina-üzemanyag, hidrogén, hidrogén-szulfid, füst, ipari oldószerek, lakkhígítók, benzin, szénmonoxid.

A mérőműszer észleli a 10% fölötti gázkoncentrációt UEG/LEL (alsó risztási küszöb= LEL Lower Explosion Limit), és akkusztikus és optikai figyelmeztetéssel is jelez a felhasználóknak. A rugalmas hattyúnyakszonda egyszerű hozzáférést biztosít nehezen megközelíthető helyekre is.

UEG / LEL definíciója

UEG/LEL (alsó risztási küszöb= LEL Lower Explosion Limit)

Egy éghető gáz UEG értéke, vagyis ennek a gáznak a minimális koncentrációs értéke, ami egy gyújtóforrás (pl. gyufa) által égni kezd, kigyullad. Az UEG / LEL érték szintje alatt a gáz nem gyullad meg. Az éghető gázok detektálására készült gázdetektorok rend szerint 0 – 100% UEG/LEL értékre vannak kalibrálva.

Készülék bemutatása

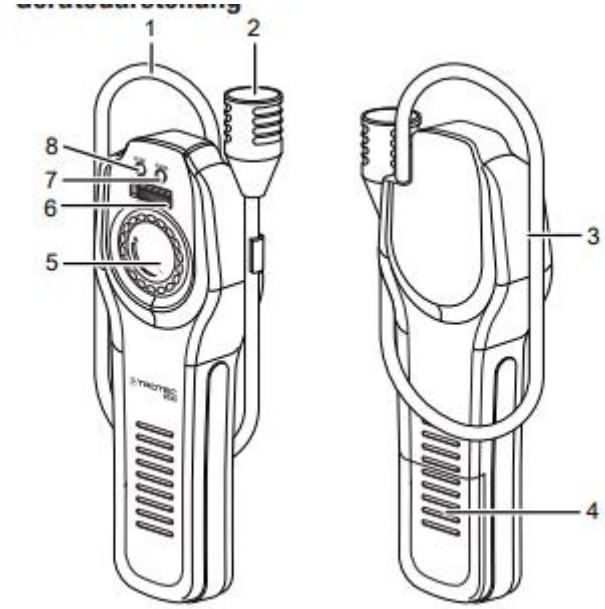

Szám	Megnevezés
1	Hattyúnyak szonda
2	Szenzor
3	Fejhallgató csatlakozás
4	Elemtartó fedél
5	Érzékenységállító kapcsoló
6	Ki-Be kapcsoló
7	Figyelmeztető LED
8	Üzemlámpa LED / működésvisszajelző

Technikai adatok

Paraméter	Érték
Modell	**BG 30**

Tömeg / súly:	520 g
Készülék méretei: Hossz x Szélesség x Magaság	221 x 72 x 24 mm
Standard kalibráció:	metán
Detektálható gázok:	földgáz, metán, etán, etén, hexán, benzol, propán, etylén, izo-bután, etanol, acetaldehid, formaldehid, toluol, p-Xylol, alkohol, ammóniák, vízgőz, turbina-üzemanyag, hidrogén, hidrogén-szulfid, füst, ipari oldószerek, lakkhígítók, benzin, szénmonoxid.
Pontosság:	+ / - 50 ppm
Riasztási küszöb / riasztási szint	min. 10% UEG/LEL max. 40% UEG/LEL a metánra vonatkozóan
Válaszidő:	< 2 másodperc (40 % UEG/LEL-ig)
Áramellátás:	3x C 1,5 V alkáli elem C típus
Működési körülmények az üzemeltetés során:	0 -tól +50 °C-ig, (32 – 122 °F)
Tárolási hőmérséklet:	-30 -tól +50 °C-ig, (-22 – 140 °F)
Üzemeltetési páraértékek:	0 -tól 90 %-os relatív páratartalomig, nem kondenzálódó

Szállítási csomag tartalma:
1 x BG 30 mérőműszer,
1 x tárolótáska / tok
1 x rövid használati utasítás

Szállítás és tárolás
Utasítás: Ha nem megfelelően tároljuk és szállítjuk a készüléket, az megsérülhet. Olvassa el a tárolásra és szállításra vonatkozó utasításokat!
Szállítás:
A készülék szállítására mindig vegye igénybe a szállítási terjedelem részét képező hordozótáskát, hogy védje a mérőműszert a külső hatásoktól.
Tárolás
Amennyiben a készüléket hosszabb ideig nem kívánja használni, kérjük tárolja

- száraz, fagytól és forróságtól védett helyen
- portól és közvetlen napfénytől védve
- A por ellen ajánlatos a készüléket egy műanyag fóliával védeni!
- A tárolási hőmérséklet feleljen meg a technikai adatokban megadottaknak
- Vegye ki az elemeket a készülékből.

Üzemeltetés
Elemek behelyezése
Az első bekapcsolás előtt helyezze be az elemeket.
Utasítás: Győződjön meg arról, hogy a készülék belseje száraz, és a készülék ki van kapcsolva.

1. Tolja el az elemtartó fedél tetejét.

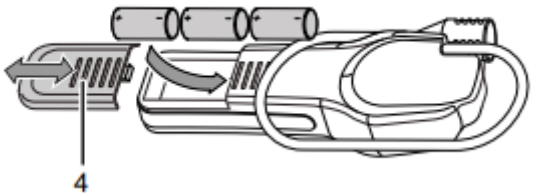

2. Helyezze be az elemeket / C típus / pólusoknak megfelelően az elemtartóba (+/).
3. Tolja vissza a helyére az elemtartó fedelet.

Figyelmeztető címke felhelyezése
Az első használat előtt ragassza fel a figyelmeztető cimkét a készülék hátuljára. Illetve ragassza fel a megfelelő cimkét, ha az nem az Ön anyanyelvén írott lenne. A figyelmezettő cimkét több nyelven mellékeltük a készülék mellé. A következőképp járjon el a címke felhelyezéséhez:

1. Távolítsa el a fóliát az anyanyelvű cimkéről.
2. Ragassza a cimkét a készülék hátoldalán lévő helyre a készülék hátulján.

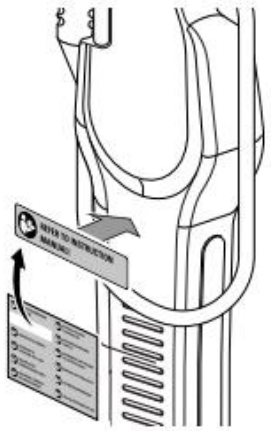

Bekapcsolás / Felmelegedési fázis
Utasítás
Kémiai tisztítószerek gyakran olyan oldószereket és alkoholokat tartalmaznak, amire a készülék reagálhat. Ez minden esetben kerülendő, és megtévesztő eredményekhez vezethet. A detektálás megkezdése előtt távolítson el minden kémiai tisztítószert a környezetből, a készülék hatásköréből.

1. Keressen egy csekély szénmonoxid-koncentrációjú helyet (pl. frisslevegő)
2. Az érzékenység-szabályozót (5) csavarja óramutató járásával ellentétes irányba a mínusz-szimbólum irányába, hogy beállítsa a minimális érzékenységet.
3. Tolja a ki – be kapcsológombot (6) jobbra, hogy bekapcsolja a készüléket.

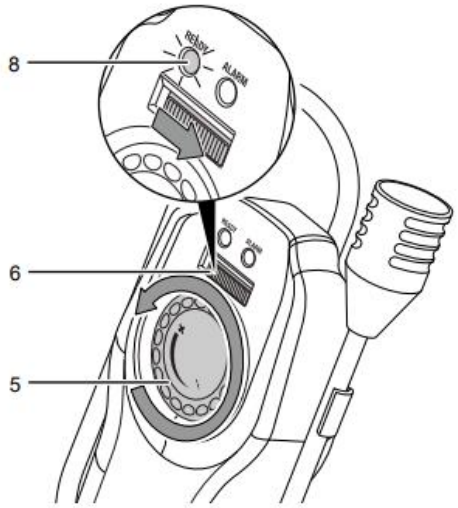

- A működést jelző LED (8) felvillan.
- A készülék felmelegedési fázisa elkezdődik. Ez alatt a felmelegedési idő alatt (kb. 60 mp.) a készülék automatikusan kalibrál, adhat ki felmelegedési, figyelmezető hangokat. A felmelegedési fázis eltelte után csökken a figyelmeztető hang intenzitása, míg teljesen abbamarad.
- A készülék üzemkész.

Gázszivárgás keresése

1. Az érzékenység-szabályozóval (5) addig kalibrálja az érzékenységet, amíg egy lassú, folyamatosan kattogó hangot hall.
2. Mozdítsa a szenzort a vélt szivárgás irányába.

- Ha a gázkoncentráció emelkedik, akkor a csippanások száma gyorsul.
- Ha a metán gáz szintje kb. 10% UGE/LEL, villog a riasztási LED (7) és egy riasztási hangot is ad a készülék. Ez a riasztási hang a gázkoncentráció emelkedésével egyre hangosabb lesz.

Információ: Magas gázkoncentrációjú környezetben a riasztási frekvenciát a szabályozó (5) óramutató járásával ellentétes irányba tekerésével újra kalibrálhatjuk, hogy a szivárgás helyét könnyebben megtaláljuk.

Fejhallgató csatlakoztatása

Olyan környezetben, ahol sok a zavaró hanghatás, a BG 30 gázdetektorhoz fejhallgatót is csatlakoztathat. A beépített hangszóró ekkor már nem aktív, ha a fejhallgató csatlakoztatva van. A csippanó és figyelmeztető hangok így nem zavarnak senkit a környezetben.
Figyelem: A figyelmeztető hangok a fejhallgató sajátosságaitól függően nagyon hangosak lehetnek!

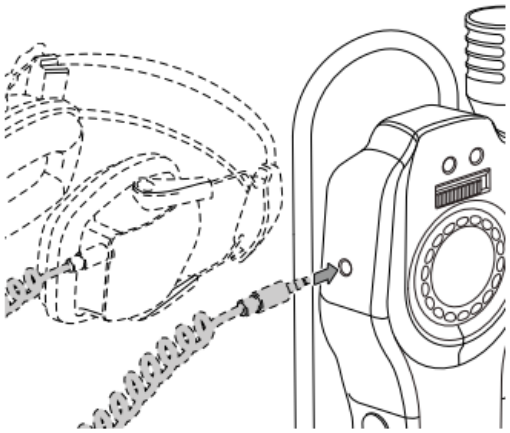

Kikapcsolás

1. Tolja a ki/be kapcsológombot (6) balra, hogy kikapcsolja a készüléket.
   - A működést jelző LED (8) kialszik.

Tisztítás és karbantartás

Elemcsere

A következő esetekben kell elemet cserélni:

- Az üzemmód-jelző LED (8) nem világít vagy villog.
- Az érzékenység-szabályozó (5) beállítása után kb. 2 perccel sem ad a készülék hangot.

Az elemcserére vonatkozó információkat a Használat, felhasználás fejezteben lehet megtalálni.

Tisztítás
Tisztítsa meg a készüléket szükség esetén egy szöszmentes, puha, benedvesített ruhával. Figyeljen arra, hogy ne kerüljön nedvesség a készülékbe. Ne használjon semmilyen sprayt, oldószert vagy alkoholtartalmú tisztítószert vagy súrolószert, hanem csak tiszta vizet.

Javítás
Ne változtasson meg semmit a készüléken, ne építsen be részeket. A javítás és a készülék átvizsgálásának igényével forduljon a gyártóhoz.

Hibák és zavarok
A készüléket a gyártás során többször ellenőriztük. Ha mégis hibák lépnének fel a működésben, kérjük a következő lista szerint ellenőrizze a készüléket:

Zavar	Ok	Teendő
A készüléket nem lehet újra bekapcsolni.	Az elem kifogyott, lemerült.	Új elem behelyezése / Lásd Felhasználás fejezet
Az üzemmód-visszajelző LED nem világít vagy villog.	Túl alacsony az elemfeszültség.	
Az érzékenység-szabályozó (5) beállítása után kb. 2 perccel sem ad a készülék hangot.		
Az érzékenység legkisebb beállítása ellenére (teljes eltekerés az óramutató irányával ellentétesen) a készülék egy folyamatos hangot ad ki.	A gázkoncentráció nagyon magas.	Hagyja el a lehető leggyorsabban a helyiséget! Tegye meg a szükséges óvintézkedéseket, pl. tekerje el a gáz főelzárócsapot, hogy védje magát és a többieket.
A készülék gázmentes környezetben és új elem behelyezése után is folyamatos hangot ad ki.		Vegye fel a vevőszolgálattal a kapcsolatot.

Megsemmisítés
A csomagolásból származó csomagolóanyagot semmisítse meg környezetbarát módon, a helyi előírásoknak megfelelően.

Az áthúzott szemeteskuka szimbóluma egy hulladékká vált elektromos vagy elektronikus készüléken a 2012/19/EU rendeletből származik. És azt jelenti, hogy azt élettartama végén nem szabad a készüléket a háztartási hulladékkal együtt kidobni. Az elektromos és elektronikus berendezések gyűjtőpontjaira a használt elektromos készülékek ingyenesen elszállíthatók, leadhatók.
Címeket a helyi önkormányzattól vagy illetékes szervezetektől kaphat. A https://hub.trotec.com/?id=45090 weboldalon is tájékozódhat az egyéb leadási lehetőségekről. Ellenkező esetben forduljon az Ön országában jóváhagyott tisztviselőhöz, régi berendezések újrahasznosításával foglalkozó szervezetekhez.
Németországban a forgalmazót a használt, régi készülékek ingyenes visszaküldése és visszavétele kötelezi, a 17. §. 1-2 fejezet szerint, az elektromos, és elektronikai eszközökre vonatkozó ElektroG. szerint.
Az elektromos és elektronikai eszközök külön gyűjtése lehetővé teszi a régi eszközök újrafelhasználását, újrahasznosítását vagy más módon történő újrahasznosítását, és el kell kerülni az eszközökben előforduló veszélyes anyagok ártalmatlanításának a környezetre és az emberi egészségre gyakorolt negatív következményeit.

Az elemek és az akkumulátorok nem a háztartási hulladék részét képezik, hanem az Európai Unióban a 2006/66/EG Európai Parlament és Tanács irányelve szerint 2006.09.06-tól az elemekről és akkukról szóló rendelkezés szerint szakszerűen kell megsemmisíteni őket. Kérjük az elemeket és akkukat a vonatkozó jogszabályok szerint semmisítsék meg.

Megfelelőségi nyilatkozat

Az EU- 2014/30/EU IV. fejezet elektromágneses készülékekre vonatkozó EU irányelv alapján ezennel tanúsítjuk, hogy a **BG 30 gázdetektor** készülékek a megnevezett idevonatkozó EU irányelvekkel összhangban lettek megtervezve és gyártva, ezen EU irányelveknek megfelelően.

Gyártó:
Trotec GmbH & Co. KG
Grebbener Straße 7
D-52525 Heinsberg
Telefon: +49 2452 962-400
Fax: +49 2452 962-200
E-Mail: info@trotec.de
Termékmodell: BG30
Gyártási év: 2018
Terméknév: Gázdetektor
Fejlesztve, gyártva és megegyezésben az Európai Iránymutatásoknak megfelelően:
2014/30/EU
A fent nevezett és leírt készülék megfelel az Unió harmonizálási normáinak.
Alkalmazott harmonizált normák:

EN 61326-1:2013
EN 61326-2-1:2013
IEC 61326-1:2012
IEC 61326-2-1:2012

A kiállítás helye, dátuma: Heinsberg, 2016.06.04.

Detlef von der Lieck, Ügyvezető igazgató

Értékesítő neve: MANDA Kft.
Cím: H-2045 Törökbálint, Kazinczy F. u. 124/A

Telefonszám / Email-cím: 06/30-7870946 info@lpv.hu

Sok sikert kívánunk a készülék használatához!

A Manda Kft. csapata